computar

M1614-MP2

f=16mm F/1.4
2/3型サイズカメラ用 メガピクセルレンズ
C-マウント

型　名		M1614-MP2		レンズ	前 玉	φ18.5mm	
焦点距離		16mm		有効径	後 玉	φ13.2mm	
最大口径比		1:1.4		ディストーション	2/3 型	-0.1%(y=5.5)	
画面サイズ		8.8mm x 6.6mm(φ11mm)			1/2 型	-0.3%(y=4.0)	
作動範囲	アイリス	F1.4- F16C		バックフォーカス		13.1mm	
	フォーカス	0.3m - Inf.		フランジバック		17.526mm	
操作方法	アイリス	手動		マウント		C-マウント	
	フォーカス	手動		フィルターサイズ		M30.5 P=0.5mm	
最短撮影サイズ	2/3 型	17.2cm x 12.9cm		外形寸法		φ33.5mm x 28.2mm	
	1/2 型	12.5cm x 9.3cm		質　量		60g	
包括角度	対角	2/3 型	38.0°	1/2 型	28.2°		
	水平		30.8°		22.7°		
	垂直		23.4°		17.1°		
作動温度範囲		-10℃ - +50℃					
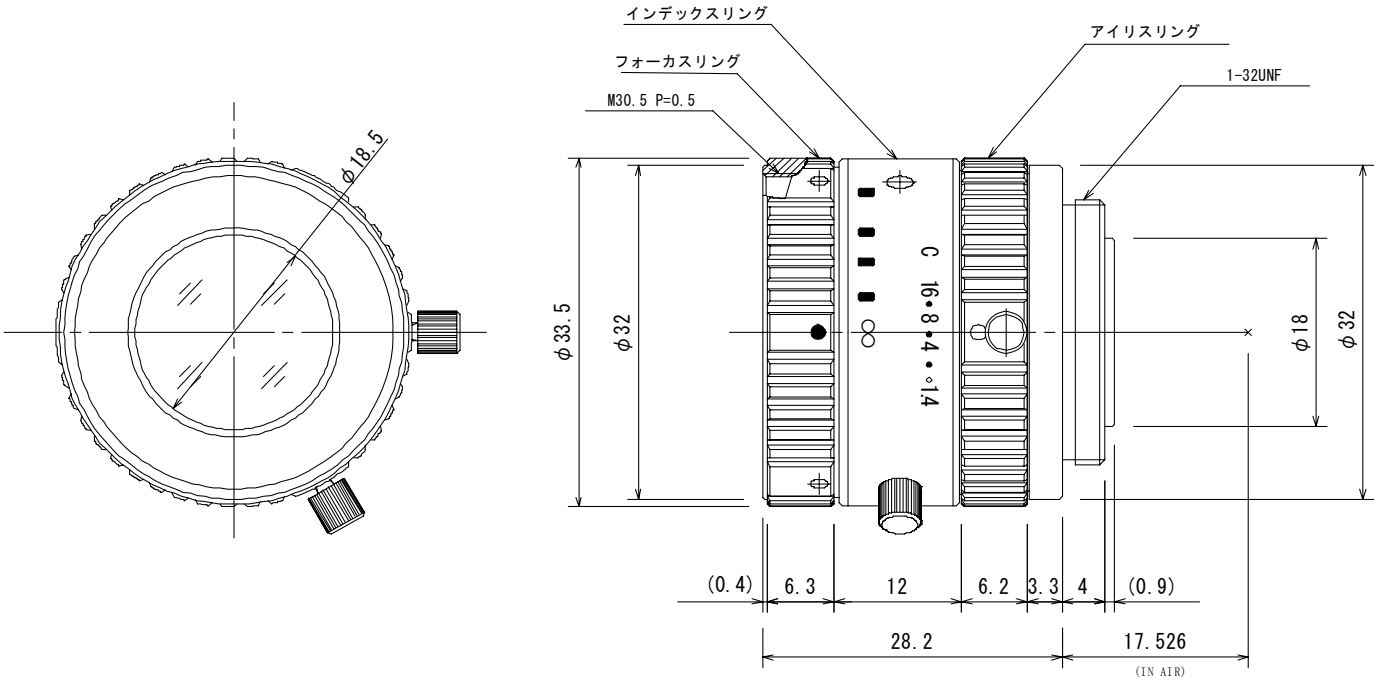
外観図